WYMIARY ŚLIMAKA / DIMENSIONS DE LA VIS / SCHNECKENMASSE / AUGER DIMENSIONS

Wóz paszowy / Mélangeuse / Futtermischwagen / Feed mixer wagon

Klient / Client / Kunde / Customer

Marka i model wozu / Marque et modèle / Fabrikat und Modell / Make and model

Data / Date / Datum / Date

01 Korpus i stożek / Corps et cône / Grundkörper und Konus / Body and cone

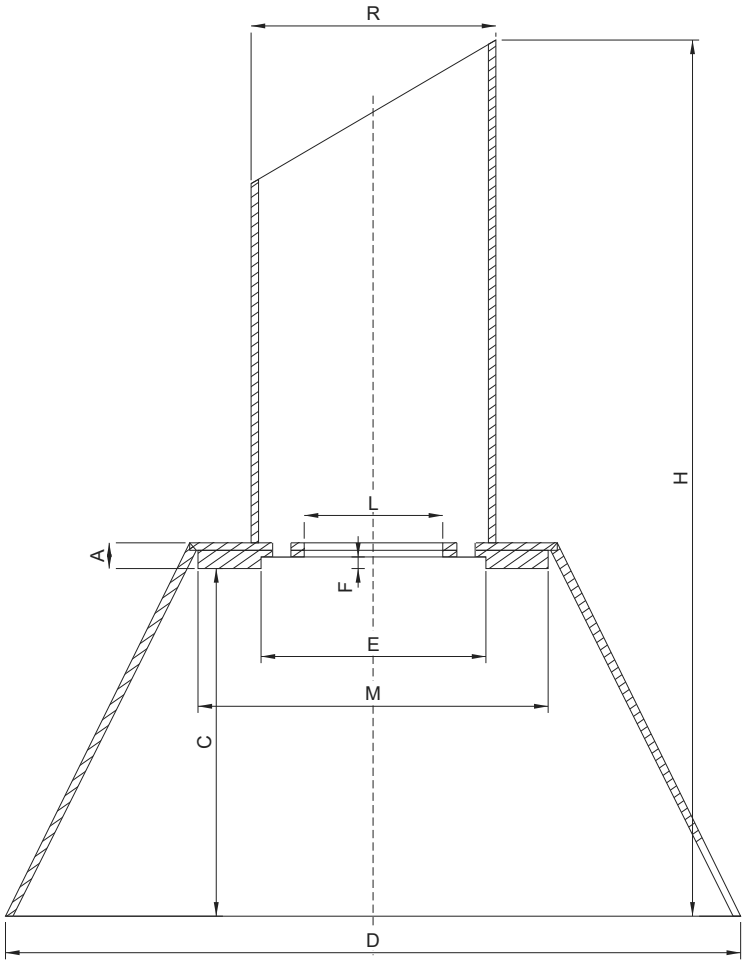

Rys. 1 / Fig. 1 / Abb. 1 / Fig. 1

Symbol	Opis / Description / Beschreibung / Description	mm
D	Średnica podstawy stożka / Diamètre à la base du cône / Unterer Konusdurchmesser / Cone base diameter	
M	Średnica dolnego pierścienia mocującego / Diamètre de la bague de fixation inférieure / Durchmesser des unteren Befestigungsrings / Lower mounting ring diameter	
C	Wysokość wg rysunku / Hauteur selon le dessin / Höhe gemäß Zeichnung / Height as shown in the drawing	
H	Wysokość całkowita / Hauteur totale / Gesamthöhe / Overall height	
R	Średnica zewnętrzna rury / Diamètre extérieur du tube / Rohraußendurchmesser / Tube outside diameter	
E	Średnica powiększenia otworu centralnego / Diamètre de l'élargissement de l'ouverture centrale / Durchmesser der Erweiterung der zentralen Öffnung / Diameter of the central opening enlargement	
F	Głębokość powiększenia otworu centralnego / Profondeur de l'élargissement de l'ouverture centrale / Tiefe der Erweiterung der zentralen Öffnung / Depth of the central opening enlargement	
L	Otwór centralny / Ouverture centrale / Zentrale Öffnung / Central opening	
A	Grubość wg rysunku / Épaisseur selon le dessin / Dicke gemäß Zeichnung / Thickness as shown in the drawing	

R = średnica / diamètre / Durchmesser / diameter

Pomiar wg strzałek / Mesurer selon les flèches / Messung gemäß Maßpfeilen / Measure as indicated by the arrows

Wszystkie wymiary w mm / Toutes les dimensions en mm / Alle Maße in mm / All dimensions in mm

WYMIARY ŚLIMAKA / DIMENSIONS DE LA VIS / SCHNECKENMASSE / AUGER DIMENSIONS

Wóz paszowy / Mélangeuse / Futtermischwagen / Feed mixer wagon

Klient / Client / Kunde / Customer

Marka i model wozu / Marque et modèle / Fabrikat und Modell / Make and model

Data / Date / Datum / Date

02 Mocowanie i widok z góry / Fixation et vue de dessus / Befestigung und Draufsicht / Mounting and top view

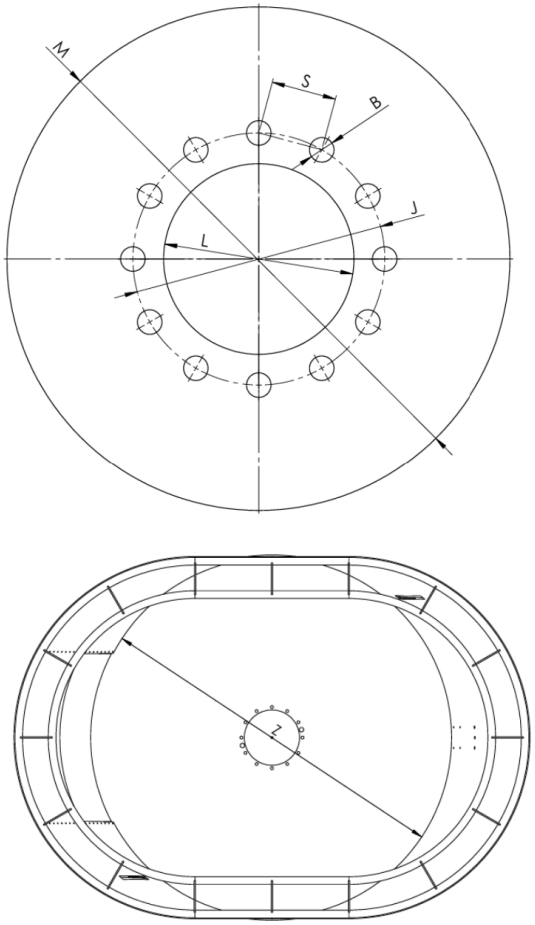

Rys. 2 / Fig. 2 / Abb. 2 / Fig. 2

Symbol	Opis / Description / Beschreibung / Description	mm / szt.* / pcs*
L	Otwór centralny / Ouverture centrale / Zentrale Öffnung / Central opening	
M	Średnica dolnego pierścienia mocującego / Diamètre de la bague de fixation inférieure / Durchmesser des unteren Befestigungsrings / Lower mounting ring diameter	Jak na rys. 1 / Voir fig. 1 / Siehe Abb. 1 / See fig. 1
B	Średnica otworów montażowych / Diamètre des trous de fixation / Durchmesser der Befestigungsbohrungen / Mounting hole diameter	
J	Średnica okręgu otworów montażowych / Diamètre du cercle des trous de fixation / Lochkreisdurchmesser der Befestigungsbohrungen / Mounting hole pitch circle diameter	
S	Rozstaw sąsiednich otworów (środek-środek) / Entraxe de deux trous voisins / Lochabstand (Mitte-Mitte) / Adjacent hole spacing (centre to centre)	
Z	Średnica wewnętrzna misy paszowozu (rys. 2) / Diamètre intérieur de la cuve (fig. 2) / Innendurchmesser des Mischbehälters (Abb. 2) / Feed mixer tub internal diameter (fig. 2)	
N	Liczba otworów montażowych* / Nombre de trous de fixation* / Anzahl der Befestigungsbohrungen* / Number of mounting holes*	
SEG	Liczba segmentów zwoju* / Nombre de segments de spire* / Anzahl der Schneckensegmente* / Number of flight segments*	

N = „Holes"; SEG = „Segments"

* Liczba sztuk / Nombre de pièces / Stückzahl / Quantity

M i L: te same wartości na stronach 1 i 2 /
M et L : mêmes valeurs aux pages 1 et 2 /
M und L: gleiche Werte auf den Seiten 1 und 2 /
M and L: same values on pages 1 and 2

Wszystkie wymiary w mm / Toutes les dimensions en mm / Alle Maße in mm / All dimensions in mm